Rolluikonderdelen.nl
Bolderweg 40c · 8243 RD Lelystad
Telefoon +31 88 366 7 366
info@rolluikonderdelen.nl

SELVE

Montagehandleiding / Montageanweisung / Notice de montage / Installation instruction

Artikel 2204

1

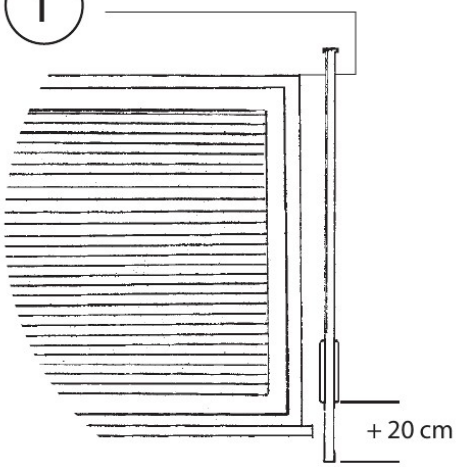

2

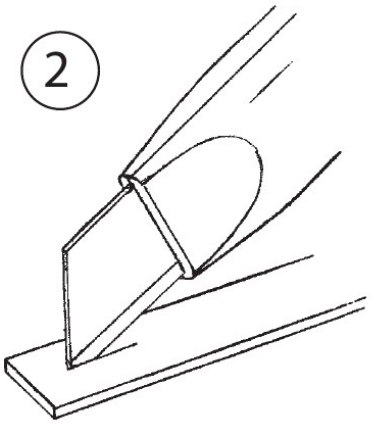

3

b)
1x

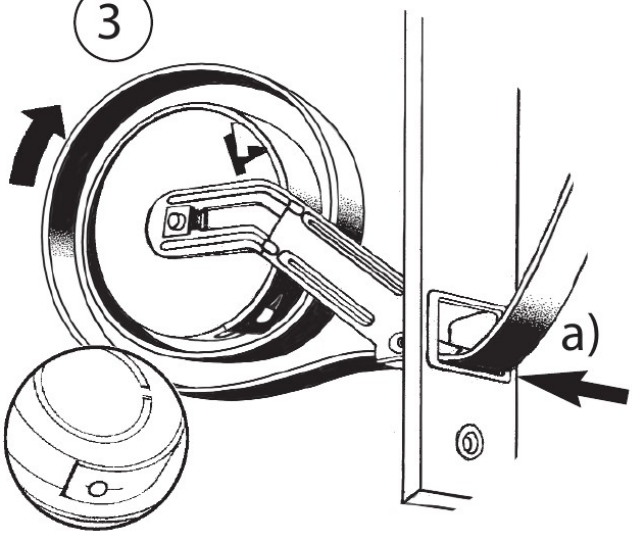

4



Feder vorgespannt!
de veer is voorgespannen!
le ressort est tendu!
the spring is tensioned!

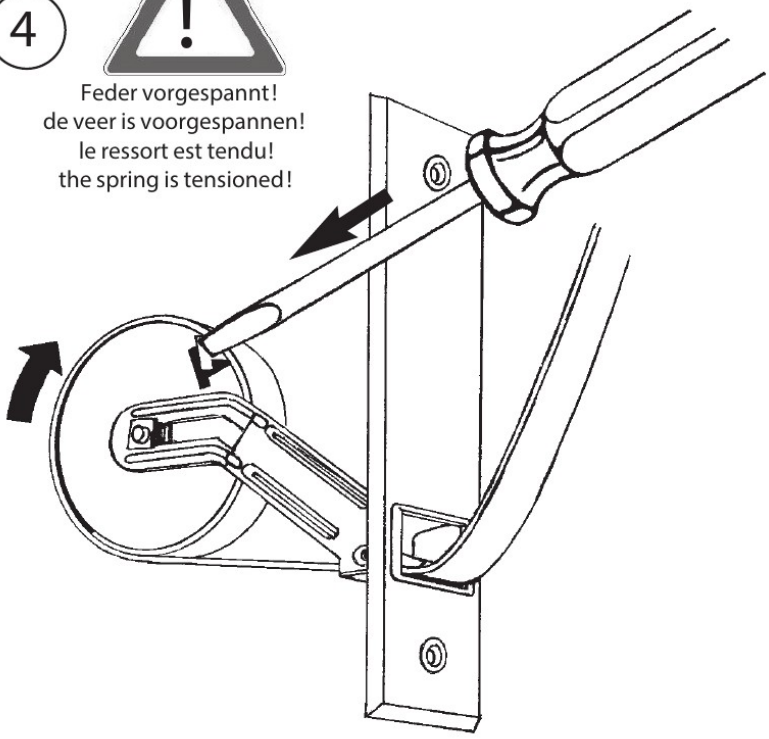

5

